ՀԱՅԱՍՏԱՆԻ ՀԱՆՐԱՊԵՏՈՒԹՅԱՆ
ԳԵՂԱՐՔՈՒՆԻՔԻ ՄԱՐԶԻ ՎԱՐԴԵՆԻՍ
ՀԱՄԱՅՆՔԻ ՂԵԿԱՎԱՐ ՊԱՐՈՆ
ԱՀԱՐՈՆ ԱՂԱԲԵԿԻ ԽԱՉԱՏՐՅԱՆԻՆ

Գյուրջիկա Իսաֆյանի
Հակոբ Բաղդասարի Բաղդասարյան
Գոհար Մարտիրոսյան

Հեռ. 094 83 65 18

Դիմում

2025 թվականի 23.06 ստացել եմ ժառանգություն Հրաչյայի և Հեղինե Մարտիրոսյանից-ից՝ ժառանգության գործ 133-132

Խնդրում եմ տալ հիմքերի վերականգնման որոշում պետական գրանցում ստանալու համար:

Դիմող՝ _____ Գոհար Մարտիրոսյան
(ստորագրություն) (անուն ազգանուն) 24.06 2025թ.

ՀԱՅԱՍՏԱՆԻ ՀԱՆՐԱՊԵՏՈՒԹՅԱՆ ԳԵՂԱՐՔՈՒՆԻՔԻ ՄԱՐԶ
ՎԱՐԴԵՆԻՍԻ ՀԱՄԱՅՆՔԱՊԵՏԱՐԱՆ

Հասցե՝ ՀՀ, Գեղարքունիքի մարզ, Վարդենիս Հ.
Անդրեասյան 4
Հեռ.՝ (0269)22031, Էլ. փոստ.՝
vardenis.gegharquniq@mta.gov.am

N 0848
18 մարտ 2025թ.

ՀՀ ԿԱԴԱՍՏՐԻ ԿՈՄԻՏԵ
ԱՆՇԱՐԺ ԳՈՒՅՔԻ ԳՐԱՆՑՄԱՆ ՄԻԱՍՆԱԿԱՆ
ՍՏՈՐԱԲԱԺԱՆՈՒՄԻՆ

Վարդենիս համայնքի Ակունք բնակավայրի կողմից տրված քաղվածքի համաձայն հողային բարեփոխումների և սեփականաշնորհման տեղական հանձնաժողովի 09.07.1992թ. N 5 արձ. որոշմամբ 05-008-0086-0008 և 05-008-0030-0001 ծածկագրերով գույքերը սեփականաշնորհվել է քաղաքացիներ՝ Արշավիր Գալուստի Մարտիրոսյանի/ծնվ.՝00/00/1925 թ., մահ.՝, 16/02/1999թ/, Լեզիկ Գալուստի Մարտիրոսյանի/ծնվ.՝00/00/1929թ.՝, մահ., 15/07/2008թ./, Սոնա Արշավիրի Մարտիրոսյանի / ծնվ.՝10/11/1967 թ./, Սարգիս Արշավիրի Մարտիրոսյանի /ծնվ.՝01/07/1971 թ./ անվամբ:

ՀԱՄԱՅՆՔԻ ՂԵԿԱՎԱՐ Ա. ԽԱՉԱՏՐՅԱՆ

Կատ. ԱՇԽԱՏԱԿԱԶՄԻ ՔԱՐՏՈՒՂԱՐ՝ Կ. Զարոյան

Քաղվածք

<<18>> մարտի 2025թ. Ակունք համայնք Քարդենիս

Հողային բարեփոխումներև սեփականաշնորհման տեղական հանձնաժողովի 09/07/1992թ. N 5 արձ. որոշմամբ

Քաղ.՝Արշավիր Գալուստի Մարտիրոսյան/ծնվ.՝00/00/1925 թ., մահ.՝, 16/02/1999թ/

Նշել սեփականաշնորհմանը մասնակցած ընտանիքի կազմը, անուն, ազգանունը և ծննդյան թիվ

1. Լեզիկ Գալուստի Մարտիրոսյան /ծնվ.՝00/00/1929թ.՝, մահ., 15/07/2008թ./
2. Սոնա Արշավիրի Մարտիրոսյան / ծնվ.՝10/11/1967 թ./
3. Սարգիս Արշավիրի Մարտիրոսյան /ծնվ.՝01/07/1971 թ./

Սեփականաշնորհվել է 2 բաժին 1,08 հա հողամաս,

Որից տնամերձը՝ 0,06 հա և 0,14 հա վարելահողը 0,88 հա

նշել հողամասը և չափը

Տրվում է ներկայացնելու Հայաստանի Հանրապետության կառավարությանն առընթեր անշարժ գույքի կադաստրի պետական կոմիտեի Վարդենիսի տարածքային ստորաբաժանմանը:

<<18>> մարտի 2025թ. Քարդենիս

ԳԵՂԱՐՔՈՒՆԻՔԻ մարզի Ակունք համայնքի ՏՆՏ.հ. 10 ԳՐՔԻՑ գրանցման N 971

Գրանցվել է 09.07.1992թ. N 5 արձ. որոշմամբ

Գրանցման համար հիմք հանդիսացող փաստաթղթի անվանումը, ամսաթիվը, ամիսը, տարեթիվը, համարը

Քաղ.՝ Արշավիր Գալուստի Մարտիրոսյան/ծնվ.՝00/00/1925 թ., մահ.՝, 16/02/1999թ/

Գրանցված է 0.06 հա հողամաս, որի վրա առկա է բնակելի տուն օժանդակ շինություններով:

Ընտանիքի կազմը՝

1. Լեզիկ Գալուստի Մարտիրոսյան /ծնվ.՝00/00/1929թ.՝, մահ., 15/07/2008թ./
2. Սոնա Արշավիրի Մարտիրոսյան / ծնվ.՝10/11/1967 թ./
3. Սարգիս Արշավիրի Մարտիրոսյան /ծնվ.՝01/07/1971 թ./

Տրվում ներկայացնելու Հայաստանի Հանրապետության կառավարությանն առընթեր անշարժ գույքի կադաստրի պետական կոմիտեի Վարդենիսի տարածքային ստորաբաժանմանը:

Կ.Տ

ՀԱՄԱՅՆՔԻ ՂԵԿԱՎԱՐ Ա. ԽԱՉԱՏՐՅԱՆ

ԱՇԽԱՏԱԿԱԶՄԻ ՔԱՐՏՈՒՂԱՐ Կ.ԶԱՐՈՅԱՆ

ՀԱՅԱՍՏԱՆԻ ՀԱՆՐԱՊԵՏՈՒԹՅՈՒՆ REPUBLIC OF ARMENIA

ԱԶԳԱՆՈՒՆԸ
ՄԱՐՏԻՐՈՍՅԱՆ

ՍԵՌԸ
Ա

ԱՆՈՒՆԸ
ՍԱՐԳԻՍ ԱՐՇԱՎԻՐԻ

ՔԱՂԱՔԱՑԻՈՒԹՅՈՒՆԸ ՀԱՅԱՍՏԱՆԻ ՀԱՆՐԱՊԵՏՈՒԹՅՈՒՆ

ԾՆՎԵԼ Է
01.07.1971

ԾՆՆԴԱՎԱՅՐԸ
ՀԱՅԱՍՏԱՆԻ ՀԱՆՐԱՊԵՏՈՒԹՅՈՒՆ

ՏՐՎԵԼ Է
31.01.2024

ՎԱՎԵՐԱԿԱՆ Է ՄԻՆՉԵՎ
31.01.2034

ՈՒՄ ԿՈՂՄԻՑ
031

ԱՆՁՆԱԳՐԻ ՏԻՐՈՋ ՍՏՈՐԱԳՐՈՒԹՅՈՒՆԸ/SIGNATURE OF HOLDER

ՀԱՅԱՍՏԱՆԻ ՀԱՆՐԱՊԵՏՈՒԹՅՈՒՆ REPUBLIC OF ARMENIA

PASSPORT

TYPE
P

COUNTRY CODE
ARM

PASSPORT No
AL0604575

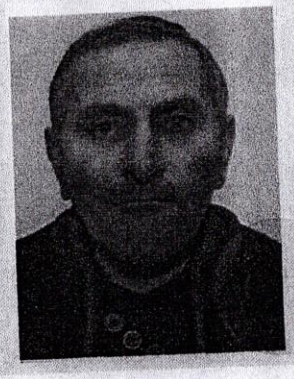

SURNAME(S)
MARTIROSYAN

NAME
SARGIS

NATIONALITY
REPUBLIC OF ARMENIA

PERSONAL No.

DATE OF BIRTH
01 JUL 1971

SEX
M

PLACE OF BIRTH
REPUBLIC OF ARMENIA

DATE OF ISSUE
31 JAN 2024

DATE OF EXPIRY
31 JAN 2034

AUTHORITY
031

P<ARMMARTIROSYAN<<SARGIS<<<<<<<<<<<<<<<<<<<<
AL0604575 0ARM7107012M3401310<<<<<<<<<<<<<<<02

4

ԱՆՁՆԱԳՐԻՐ ՕՏԱՐԵՐԿՐՅԱ ՊԵՏՈՒԹՅՈՒՆՆԵՐՈՒՄ ՎԱՎԵՐԱԿԱՆ Է ՄԻՆՉԵՎ.
THIS PASSPORT IS VALID FOR FOREIGN COUNTRIES UNTIL:

ԵՐԵՎԱՆ

ԾՆՈՒՄՆԵՐ OBSERVATIONS 5

Հայաստանի Հանրապետություն
Գ. Երևան, 95 Տիգրան Մեծ 12
«23» 03 2023 թվական
Հանձնաժողով

ԵՐԵՎԱՆ

AL0604575

ՀԱՅԱՍՏԱՆԻ ՀԱՆՐԱՊԵՏՈՒԹՅՈՒՆ REPUBLIC OF ARMENIA

ԱԶԳԱՆՈՒՆԸ
ՄԱՐՏԻՐՈՍՅԱՆ

ՍԵՌ
Ա

ԱՆՈՒՆԸ
ՎԱՀԱՆ ԱՐՇԱՎԻՐԻ

ՔԱՂԱՔԱՑԻՈՒԹՅՈՒՆԸ ՀԱՅԱՍՏԱՆԻ ՀԱՆՐԱՊԵՏՈՒԹՅՈՒՆ

ԾՆՎԵԼ Է
01.11.1962

ԾՆՆԴԱՎԱՅՐԸ
ՀԱՅԱՍՏԱՆԻ ՀԱՆՐԱՊԵՏՈՒԹՅՈՒՆ

ՏՐՎԵԼ Է
22.11.2018

ՎԱՎԵՐԱԿԱՆ Է ՄԻՆՉԵՎ
22.11.2028

ՈՒՄԿՈՂՄԻՑ
031

ԱՆՁՆԱԳՐԻ ՏԻՐՈՋ ԱՏՈՐԱԳՐՈՒԹՅՈՒՆԸ/SIGNATURE OF HOLDER

ՀԱՅԱՍՏԱՆԻ ՀԱՆՐԱՊԵՏՈՒԹՅՈՒՆ REPUBLIC OF ARMENIA

PASSPORT

TYPE
P

COUNTRY CODE
ARM

PASSPORT No.
AS0444214

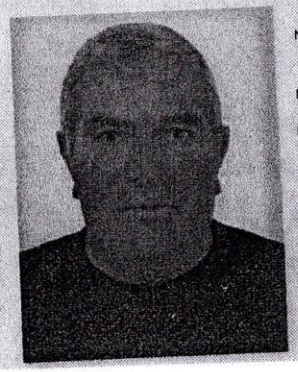

SURNAME(S)
MARTIROSYAN

NAME
VAHAN

NATIONALITY REPUBLIC OF ARMENIA

DATE OF BIRTH
01 NOV 1962

PERSONAL No.

SEX
M

PLACE OF BIRTH
REPUBLIC OF ARMENIA

DATE OF ISSUE
22 NOV 2018

DATE OF EXPIRY
22 NOV 2028

AUTHORITY
031

P<ARMMARTIROSYAN<<VAHAN<<<<<<<<<<<<<<<<<<<<<<

AS0442149ARM6211017M2811224<<<<<<<<<<<<<<<06

ԱՆՁՆԱԳԻՐԸ ՕՏԱՐԵՐԿՐՅԱ
ՊԵՏՈՒԹՅՈՒՆՆԵՐՈՒՄ
ՎԱՎԵՐԱԿԱՆ Է ՄԻՆՉԵՎ.

THIS PASSPORT IS VALID FOR FOREIGN
COUNTRIES UNTIL:

[illegible]
[illegible] Հ. Գ. 16
20. 06. 80.

ՀԱՅԱՍՏԱՆԻ ՀԱՆՐԱՊԵՏՈՒԹՅՈՒՆ
ARMENIA

26.05.2016

031

6011670318

ՀԱՅ
ARMENIAN

ՀԱՅԱՍՏԱՆԻ ՀԱՆՐԱՊԵՏՈՒԹՅՈՒՆ
ARMENIA

I<ARM0087752801<<<<<<<<<<<<<<<
6711104F2605269ARM<<<<<<<<<<<6
MARTIROSYAN<<SONA<<<<<<<<<<<<<

ՀԱՅԱՍՏԱՆԻ ՀԱՆՐԱՊԵՏՈՒԹՅՈՒՆ
REPUBLIC OF ARMENIA ID CARD
ARM
1967
ՄԱՐՏԻՐՈՍՅԱՆ
MARTIROSYAN
ՍՈՆԱ
SONA
ԱՐՇԱՎԻՐԻ
Ի/F
ՀՀ/ARM
10.11.1967
008775280
26.05.2026

[illegible]կան ակտի կոդ: 591-20250623-84-9122387
[illegible]ական ակտի գաղտնագիր: RHQHB4

ԸՍՏ ՕՐԵՆՔԻ ԺԱՌԱՆԳՈՒԹՅԱՆ ԻՐԱՎՈՒՆՔԻ
Վ կ ա յ ա գ ի ր

Հայաստանի Հանրապետություն քաղաք Վարդենիս
Երկու հազար քսանհինգ թվականի հունիսի քսաներեքին

Ես, «Գեղարքունիքի Մարզ» նոտարական տարածքի նոտար՝ ՏԻԳՐԱՆ ՖԵԼԻՔՍԻ ՍԱՐԳՍՅԱՆՍ, հաստատում եմ, որ ՀՀ Քաղաքացիական օրենսգրքի 1216 հոդվածի հիման վրա քաղաքացի՝ **Լեզիկ Գալուստի Մարտիրոսյանի**, ՀԾՀ՝ 5116291162, ծնված՝ 1929 թվականին, մահացած՝15 հուլիսի 2008թ. (երկու հազար ութ թվականի հուլիսի տասնհինգին, մահվան ակտի գրանցման վերաբերյալ տեղեկանք տրված՝ 28 փետրվարի 2025 թվականին, ՔԿԱԳ գործակալության կողմից, մահվան գրանցման թիվ 215 ակտը գրանցվել է 22 հուլիսի 2008 թվականին, Վարդենիսի ՔԿԱԳ տարածքային բաժնում), գույքի նկատմամբ ժառանգ է համարվում.

Որդին՝ **Վահան Արշավիրի Մարտիրոսյանը**, ՀԾՀ՝ 1111620334, ծնված՝ 01.11.1962 թվականին, անձնագիր՝ AS0444214, տրված՝ 22.11.2018 թվականին, 031-ի կողմից, հաշվառված է՝ ՀՀ, Գեղարքունիքի մարզ, Վարդենիս համայնք, գյուղ Ակունք, Շահումյան փողոց, տուն 16 հասցեում:

Ժառանգական գույքը ,որի համար տրված է սույն վկայագիրը, բաղկացած է.
ՀՀ, Գեղարքունիքի մարզ, Վարդենիս համայնք, գյուղ Ակունք, Վ.Հարությունյան փողոց, թիվ 16 (տասներկու) հասցեում գտնվող անշարժ գույքի 1/4 (մեկ կոտորակ չորրորդ) բաժինը, որը ժառանգատուին է պատկանում համաձայն հողային բարեփոխումների և սեփականաշնորհման տեղական հանձնաժողովի 09.07.1992 թվականի թիվ 5 որոշման քաղվածքի տրված՝ 18 մարտի 2025թ., ՀՀ, Գեղարքունիքի մարզ, Վարդենիս համայնքի ղեկավար Ա. Խաչատրյանի կողմից: Ամբողջ անշարժ գույքը (ըստ որակավորման վկայական ունեցող անձի կողմից տրված հողամասի հատակագծի և շինության բնութագրի) բաղկացած է բնակելի տնից՝ 79.50քմ., բնակելի տնից՝ 32.40քմ., անասնաշենքից՝ 26.60քմ., անասնաշենքից՝ 45.60քմ., խոհանոցից՝ 16.90քմ., խոհանոցից՝ 5.90քմ., լոգարանից՝ 4.30քմ., ավտոտնակից՝ 19.90քմ., ավտոտնակից՝ 6.30քմ., ծածկից՝ 16.20քմ., պարիսպից՝ 3.00քմ. և 0.09926հա. հողամասից, կադաստրային համար՝ 05-008-0086-0008,
ՀՀ, Գեղարքունիքի մարզ, Վարդենիս համայնք, գյուղ Ակունք, Զորավար Անդրանիկի փողոց, թիվ 102 (մեկ հարյուր երկու) հասցեում գտնվող անշարժ գույքի 1/4 (մեկ կոտորակ չորրորդ) բաժինը, որը ժառանգատուին է պատկանում համաձայն հողային բարեփոխումների և սեփականաշնորհման տեղական հանձնաժողովի 09.07.1992 թվականի թիվ 5 որոշման քաղվածքի տրված՝ 18 մարտի 2025թ., ՀՀ, Գեղարքունիքի մարզ, Վարդենիս համայնքի ղեկավար Ա. Խաչատրյանի կողմից: Ամբողջ անշարժ գույքը (ըստ որակավորման վկայական ունեցող անձի կողմից տրված հողամասի հատակագծի) բաղկացած է 0.13212հա. հողամասից, կադաստրային համար՝ 05-008-0030-0001:

Սույն վկայագրից անշարժ գույքի նկատմամբ ծագող իրավունքները ենթակա են գրանցման ՀՀ Կադաստրի կոմիտեի աշխատակազմի համապատասխան տարածքային ստորաբաժանումում:

Գրանցված է գրանցամատյանում 1647 ով.

Ժառանգական գործ 133

Գանձված է պետական տուրք երկու հազար ՀՀ դրամ և ծառայության վճար հինգ հազար ՀՀ դրամ, որը չի ներառում ավելացված արժեքի հարկը՝ 20% ՝ համաձայն «Պետական տուրքի մասին» և «Նոտարիատի մասին» Հայաստանի Հանրապետության օրենքների:

Նոտար Տիգրան Ֆելիքսի Սարգսյան

Նотարական ակտի կոդ: 591-20250623-84-9122385
Նотարական ակտի գաղտնագիր: L3YZFD

ԸՍՏ ՕՐԵՆՔԻ ԺԱՌԱՆԳՈՒԹՅԱՆ ԻՐԱՎՈՒՆՔԻ
Վ կ ա յ ա գ ի ր

Հայաստանի Հանրապետություն քաղաք Վարդենիս
Երկու հազար քսանհինգ թվականի հունիսի քսաներեքին

Ես, «Գեղարքունիքի Մարզ» նոտարական տարածքի նոտար՝ ՏԻԳՐԱՆ ՖԵԼԻՔՍԻ ՍԱՐԳՍՅԱՆՍ, հաստատում եմ, որ ՀՀ Քաղաքացիական օրենսգրքի 1216 հոդվածի հիման վրա քաղաքացի՝ **Արշավիր Գալուստի Մարտիրոսյանի,** ծնված՝ 1925 թվականին, մահացած՝16.02.1999թ. (հազար հինը հարյուր հիսունվեցը թվականի փետրվարի տասնվեցին, մահվան վկայական՝ ԱԱ076196, տրված՝ 24.02.1999թվականին, Վարդենիսի ՔԿԱԳ տարածքային բաժնի կողմից), գույքի նկատմամբ ժառանգ է համարվում.

Որդին՝ **Վահան Արշավիրի Մարտիրոսյանը**, ՀԾՀ՝ 1111620334, ծնված՝ 01.11.1962 թվականին, անձնագիր՝ AS0444214, տրված՝ 22.11.2018 թվականին, 031-ի կողմից, հաշվառված է՝ ՀՀ, Գեղարքունիքի մարզ, Վարդենիս համայնք, գյուղ Ակունք, Շահումյան փողոց, տուն 16 հասցեում:

Ժառանգական գույքը ,որի համար տրված է սույն վկայագիրը, բաղկացած է.
ՀՀ, Գեղարքունիքի մարզ, Վարդենիս համայնք, գյուղ Ակունք, Վ.Հարությունյան փողոց, թիվ 16 (տասներկու) հասցեում գտնվող անշարժ գույքի 1/4 (մեկ կոտորակ չորրորդ) բաժինը, որը ժառանգատուին է պատկանում համաձայն հողային բարեփոխումների և սեփականաշնորհման տեղական հանձնաժողովի 09.07.1992 թվականի թիվ 5 որոշման քաղվածքի տրված՝ 18 մարտի 2025թ., ՀՀ, Գեղարքունիքի մարզ, Վարդենիս համայնքի ղեկավար Ա. Խաչատրյանի կողմից: Ամբողջ անշարժ գույքը (ըստ որակավորման վկայական ունեցող անձի կողմից տրված հողամասի հատակագծի և շինության բնութագրի) բաղկացած է բնակելի տնից՝ 79.50քմ., բնակելի տնից՝ 32.40քմ., անասնաշենքից՝ 26.60քմ., անասնաշենքից՝ 45.60քմ., խոհանոցից՝ 16.90քմ., խոհանոցից՝ 5.90քմ., լոգարանից՝ 4.30քմ., ավտոտնակից՝ 19.90քմ., ավտոտնակից՝ 6.30քմ., ծածկից՝ 16.20քմ., պարիսպից՝ 3.00քմ. և 0.09926հա. հողամասից, կադաստրային համար՝ 05-008-0086-0008,
ՀՀ, Գեղարքունիքի մարզ, Վարդենիս համայնք, գյուղ Ակունք, Չորավար Անդրանիկի փողոց, թիվ 102 (մեկ հարյուր երկու) հասցեում գտնվող անշարժ գույքի 1/4 (մեկ կոտորակ չորրորդ) բաժինը, որը ժառանգատուին է պատկանում համաձայն հողային բարեփոխումների և սեփականաշնորհման տեղական հանձնաժողովի 09.07.1992 թվականի թիվ 5 որոշման քաղվածքի տրված՝ 18 մարտի 2025թ., ՀՀ, Գեղարքունիքի մարզ, Վարդենիս համայնքի ղեկավար Ա. Խաչատրյանի կողմից: Ամբողջ անշարժ գույքը (ըստ որակավորման վկայական ունեցող անձի կողմից տրված հողամասի հատակագծի) բաղկացած է 0.13212հա. հողամասից, կադաստրային համար՝ 05-008-0030-0001:

Սույն վկայագրից անշարժ գույքի նկատմամբ ծագող իրավունքները ենթակա են գրանցման ՀՀ Կադաստրի կոմիտեի աշխատակազմի համապատասխան տարածքային ստորաբաժանումում:

Գրանցված է գրանցամատյանում 1046 ով.

Ժառանգական գործ 132

Գանձված է պետական տուրք երկու հազար ՀՀ դրամ և ծառայությունների վճար հինգ հազար ՀՀ դրամ, որը չի ներառում ավելացված արժեքի հարկը՝ 20% ՝ համաձայն «Պետական տուրքի մասին» և «Նոտարիատի մասին» Հայաստանի Հանրապետության օրենքների:

Նոտար Տիգրան Ֆելիքսի Սարգսյան

ՔԱՂՎԱԾՔ

Անշարժ գույքերի հասցեներ տրամադրելու մասին

Հ.Հ.	Դիմողը	Տրամադրվող հասցեն	Ծածկագիր	Շտրիխ-կոդ
1	Վահան Մարտիրոսյան	Վարդենիս, Ակունք, Զորավար Անդրանիկի փողոց, 102 հողամաս	05072SBBB3NZ	

Հասցե տրամադրելու մասին որոշում (որոշման քաղվածք)

ՔԱՂՎԱԾՔ

Անշարժ գույքերի հասցեներ տրամադրելու մասին

Հ.Հ.	Դիմողը	Տրամադրվող հասցեն	Ծածկագիր	Շտրիխ-կոդ
1	Արշավիր Մարտիրոսյան	Վարդենիս, Ակունք, Վ. Հարությունյան փողոց, 16 բնակելի տուն	05072MUCUXHN	

Հիմնական դասընթացներ
Տեղեկատվական տեխնոլոգիաներ
Ուսումնական գրասենյակ
Ուսումնական գրասենյակ
Ուսումնական գրասենյակ

	ՀՈՂԱՄԱՍԻ ՀԱՏԱԿԱԳԻԾ	ՁԵ 1
Սեփականատեր	Մարզ Գեղարքունիք համայնք Վարդենիս, Բնակավայր Ակունք Վ. Հարությունյան փողոց 16	Հաստատում եմ ____.____.2025թ.
Վահան Մարտիրոսյան Արշավիրի	Մարզ համայնք հասցե	Համայնքի ղեկավար Կ.Տ
	09.07.1992 թվական թիվ 5 որոշում	Ահարոն Խաչատրյան Աղաբեկի
	Հողհատկացման հիմքը	անուն ազգանուն հայրանուն

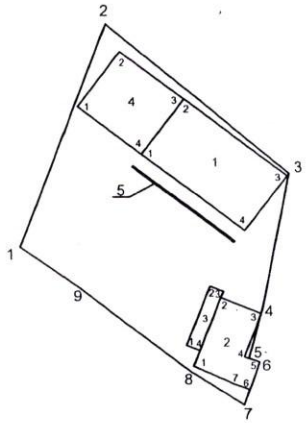

Մակերեսը (հա)	0.09926
Ծածկագիրը	05-008-0086-0008
Նպատակային նշանակությունը	Բնակավայրերի
Գործառական նշանակությունը	Բնակելի կառուցապատման

Լրացուցիչ նշումներ՝ հողամասը ունի սահմանների անճշտություն ինչպես նաև հատակագծում թիվ 3 շինությունը , և թիվ 4 շինության մի մասը բացակայում են էլեկտրոնային քարտեզում:

ՀՈՂԱՄԱՍԻ

Հրջադարձային (բեկման) կետեր	Կոորդինատներ Y	Կոորդինատներ X	Գծային չափերը (մ)
1	8562035,6905	4448073,9229	31,82
2	8562046,9939	4448103,6666	31,18
3	8562070,9847	4448083,7570	18,56
4	8562067,4985	4448065,5286	6,81
5	8562065,7299	4448058,9493	1,50
6	8562067,1481	4448058,4652	6,07
7	8562065,1566	4448052,7278	8,32
8	8562058,1225	4448057,1633	18,36
9	8562043,6247	4448068,4262	9,65
1	8562035,6905	4448073,9229	

Մասշտաբ 1:1000

Որակավորում ունեցող անձ		Վահան Սիմոնյան
Որակավորման վկայականի համարը		ՎԱՀԱՅԱԿԱՆ N 385
Ստորագրություն		
Իրավաբանական անձի անվանումը		ՍՊԸ Վահան Սիմոնյան
ՀՎՀՀ		74379881
Ստորագրություն		
ամիս ամսաթիվ	չափագրության	07.03.2025թ.
	հատակագծի կազմման	10.03.2025թ.

1.Բնակելի տուն

Հրջադարձային (բեկման) կետեր	Կոորդինատներ		Գծային չափերը (մ)
	Y	X	
1	8562051,6666	4448086,3332	9,20
2	8562057,2220	4448093,6665	17,00
3	8562070,7726	4448083,4010	9,20
4	8562065,2172	4448076,0677	17,00
1	8562051,6666	4448086,3332	

2.Անասնաշենք

Հրջադարձային (բեկման) կետեր	Կոորդինատներ		Գծային չափերը (մ)
	Y	X	
1	8562043,2971	4448092,6736	9,20
2	8562048,8525	4448100,0069	10,50
3	8562057,2220	4448093,6665	9,20
4	8562051,6666	4448086,3332	10,50
1	8562043,2971	4448092,6736	

3.Խոհանոց, լոգարան,ավտոտնակ

Հրջադարձային (բեկման) կետեր	Կոորդինատներ		Գծային չափերը (մ)
	Y	X	
1	8562058,4136	4448057,9085	9,86
2	8562062,0011	4448067,0945	5,75
3	8562067,3571	4448065,0027	6,26
4	8562065,1666	4448059,1416	2,09
1	8562067,1481	4448058,4652	3,91
6	8562065,8656	4448054,7703	2,04
7	8562063,9519	4448055,4799	6,05
1	8562058,4136	4448057,9085	

4.Ծածկ

Հրջադարձային (բեկման) կետեր	Կոորդինատներ		Գծային չափերը (մ)
	Y	X	
1	8562059,2358	4448060,0138	1,90
2	8562057,4660	4448060,7050	8,50
3	8562060,5587	4448068,6240	1,90
4	8562062,3285	4448067,9328	8,50
1	8562059,2358	4448060,0138	

5.Պարիսպ

Հրջադարձային (բեկման) կետեր	Կոորդինատներ		Գծային չափերը (մ)
	Y	X	
1	8562050,4105	4448084,6752	0,18
2	8562050,5192	4448084,8187	16,80
3	8562063,9105	4448074,6740	0,18
4	8562063,8018	4448074,5305	16,80
1	8562050,4105	4448084,6752	

Որակավորում ունեցող անձ			Վահան Սիմոնյան
Որակավորման վկայականի համարը			ՎԿՀՅՍԿՍՆ N 385
Ստորագրություն			
Իրավաբանական անձի անվանումը			ԱՁ Վահան Սիմոնյան
ՀՎՀՀ			74379881
Ստորագրություն			
ամիս ամսաթիվ	չափագրության	07.03.2025թ.	
	հատակագծի կազմման	10.03.2025թ.	

ՇԻՆՈՒԹՅՈՒՆՆԵՐԻ ՀԱՏԱԿԱԳԻԾ

Չև 3

Մարզ Գեղարքունիք համայնք Վարդենիս, Բնակավայր Ակունք Վ. Հարությունյան փողոց 16

մարզ համայնք հասցե

Սեփականատեր	Վահան Մարտիրոսյան Արշավիրի

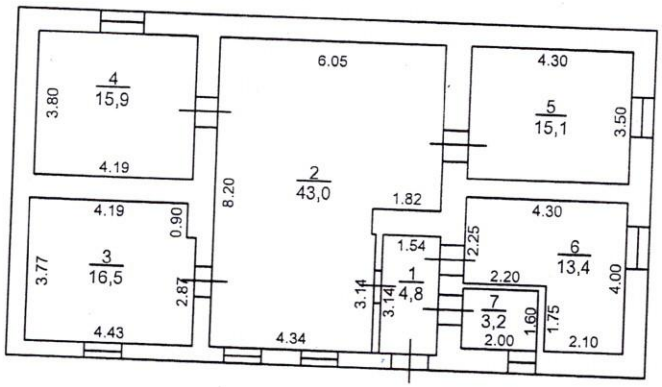

1.Ի-ին հարկ
H=3.5
h=3.0
D=0.5,0.6
d=0.5,0.69,0.66,0.15,0.22,0.64

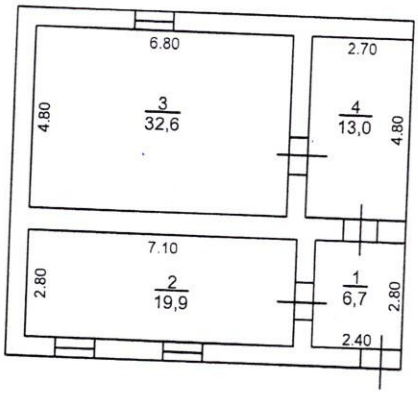

2.Անասնաշենք
H=2.8
h=2.4
D=0.5
d=0.5,0.6

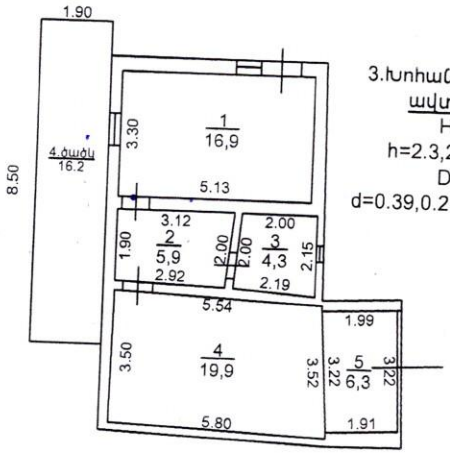

3.Խոհանոց,լոգարան
ավտոտնակ
H=2.7
h=2.3,2.5,1.9,2.4
D=0.5
d=0.39,0.21,0.31,0.1,0.4

Լրացուցիչ նշումներ

Մասշտաբ 1:200

Որակավորում ունեցող անձ	Վահան Սիմոնյան
Որակավորման վկայականի համարը	ԿԿՅԱՌՈՒՑ N 385
Ստորագրություն	
Իրավաբանական անձի անվանումը	Գ/Ս Վահան Սիմոնյան
ՀԿՀՀ	74379881
Ստորագրություն	
ամիս ամսաթիվ չափագրության	07.03.2025թ.

ՀՀ	Ընդհանրական ոլորտային նշանակությունը	Գործառնական նշանակությունը	Հարկ	Հարկայնություն	Մակերեսները (քմ)		Բարձրությունը (մ)	Ծավալը (խմ)	Կառուցապատման տարեթվերը	Տանիքի նյութը				Ավարտվածության աստիճանը				Պատերի շինանյութերի տեսակները	Միջ-հարկային ծածկի նյութը		Արտաքին հարդարումն ըստ կողմերի				
					Օրինական	Ինքնակամ				թիթեղ	շիֆեր	կղմինդր	այլ նյութ	անավարտ	մինչև 50%	50-80%	80% և ավելի		փայտ	երկաթբետոն	արբանյակ	երեսապատված	սվաղած	տաքացվող	առանց արտաքին ամբողջական
1	2	3	4	5	6	7	8	9	10	11	12	13	14	15	16	17	18	19	20	21	22	23	24	25	26
1	Բնակելի	Բնակելի տուն	1	1	79,50		3,00	2,50	1960	V							V	խամ քար	V				2		2
1	Բնակելի	Բնակելի տուն	1	1	32,40		3,00	2,50	1960	V							V	խամ քար	V				2		2
2	Բնակելի	Անասնաշենք	1	1	26,60		2,40	2,50	2000		V						V	խամ քար	V						4
2	Բնակելի	Անասնաշենք	1	1	45,60		2,40	2,50	1975		V						V	խամ քար	V						4
3	Բնակելի	Խոհանոց	1	1	16,90		2,30	2,50	1980		V						V	ե բետոն		V			4		
3	Բնակելի	Խոհանոց	1	1	5,90		2,50	2,50	1980		V						V	ե բետոն		V			4		
3	Բնակելի	Լոգարան	1	1	4,30		1,90	2,50	1980		V						V	ե բետոն		V			4		
3	Բնակելի	Ավտոտնակ	1	1	19,90		2,40	2,50	1980		V						V	ե բետոն		V			4		
3	Բնակելի	Ավտոտնակ	1	1	6,30		2,40	2,50	2000		V						V	ե բետոն	V				4		
4	Բնակելի	Ծածկ			16,20				2000																
5	Բնակելի	Պարիսպ			3,00		0,70	2,50	2000								V	տուֆ							

Շինության ընդհանուր մակերեսը (քմ)	այդ թվում՝	
	Օրինական կառուցված (քմ)	Ինքնակամ կառուցված (քմ)
27	28	29
256,60	256,60	0,00

Մասշտաբ 1:200		
Որակավորում ունեցող անձ	Վահան Սիմոնյան	
Որակավորման վկայականի համարը	ԿԿՍՅԱԿԱՆ N.385	
Ստորագրություն		
Իրավաբանական անձի անվանումը	ՍՊ Վահան Սիմոնյան	
ՀՎՀՀ	74379881	
Ստորագրություն		
ամիս ամսաթիվ	չափագրության	07.03.2025թ.
	հատակագծի կազմման	10.03.2025թ.

	ՀՈՂԱՄԱՍԻ ՀԱՏԱԿԱԳԻԾ	Ձև 1
Սեփականատեր	Մարզ Գեղարքունիք համայնք Վարդենիս, Բնակավայր Ակունք Զորավար Անդրանիկ փողոց 102	Հաստատում եմ ____.____.2025թ.
Վահան Մարտիրոսյան Արշավիրի	Մարզ համայնք հասցե	Համայնքի ղեկավար Կ.Տ
	09.07.1992 թվական թիվ 5 որոշում	Աիարոն Խաչատրյան Աղաբեկի
	Հողհատկացման հիմքը	անուն ազգանուն հայրանուն

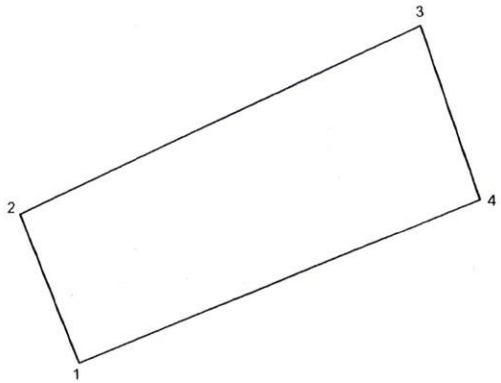

Մակերեսը (հա)	0.13212
Ծածկագիրը	05-008-0030-0001
Նպատակային նշանակությունը	Բնակավայրերի
Գործառնական նշանակությունը	Բնակելի կառուցապատման
Լրացուցիչ նշումներ	

ՀՈՂԱՄԱՍԻ

Շրջադարձային (բեկման) կետեր	Կոորդինատներ Y	Կոորդինատներ X	Գծային չափերը (մ)
1	8561084,0540	4449097,5693	21,45
2	8561076,3779	4449117,5986	58,46
3	8561129,4757	4449142,0530	24,47
4	8561136,9528	4449118,7486	56,98
1	8561084,0540	4449097,5693	

Մասշտաբ 1:1000

Որակավորում ունեցող անձ		Վահան Սիմոնյան
Որակավորման վկայականի համարը		ՎԿՍՅԱԿՍՊ N 388
Ստորագրություն		
Իրավաբանական անձի անվանումը		ՍՊ Վահան Սիմոնյան
ՀԿՀ		74379881
Ստորագրություն		
ամիս ամսաթիվ	չափագրության	10.03.2025թ.
	հատակագծի կազմման	12.03.2025թ.

Կ.Տ